📝 未讀

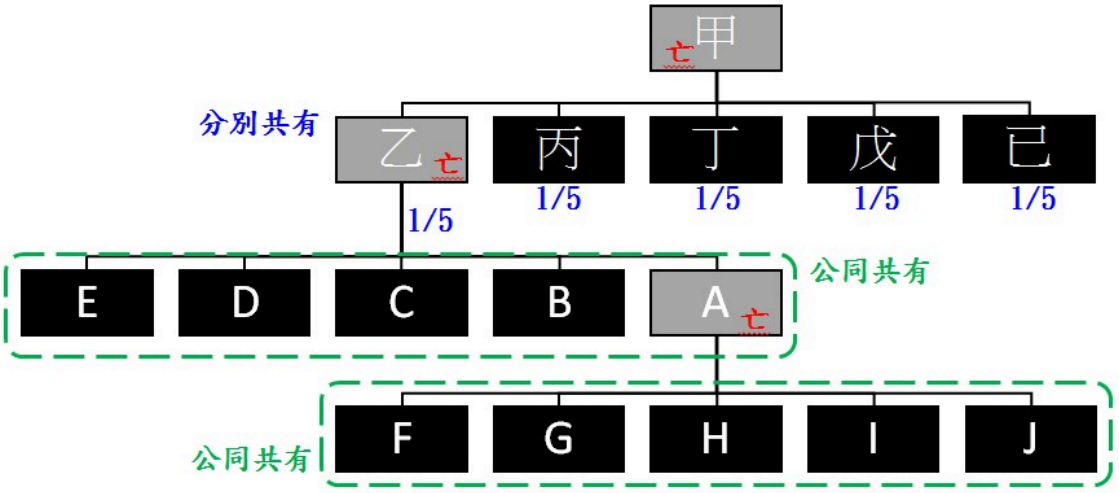
甲
亡
分別共有
乙
亡
丙
丁
戊
己
1/5
1/5
1/5
1/5
1/5
E
D
C
B
A
亡
公同共有
公同共有
F
G
H
I
J